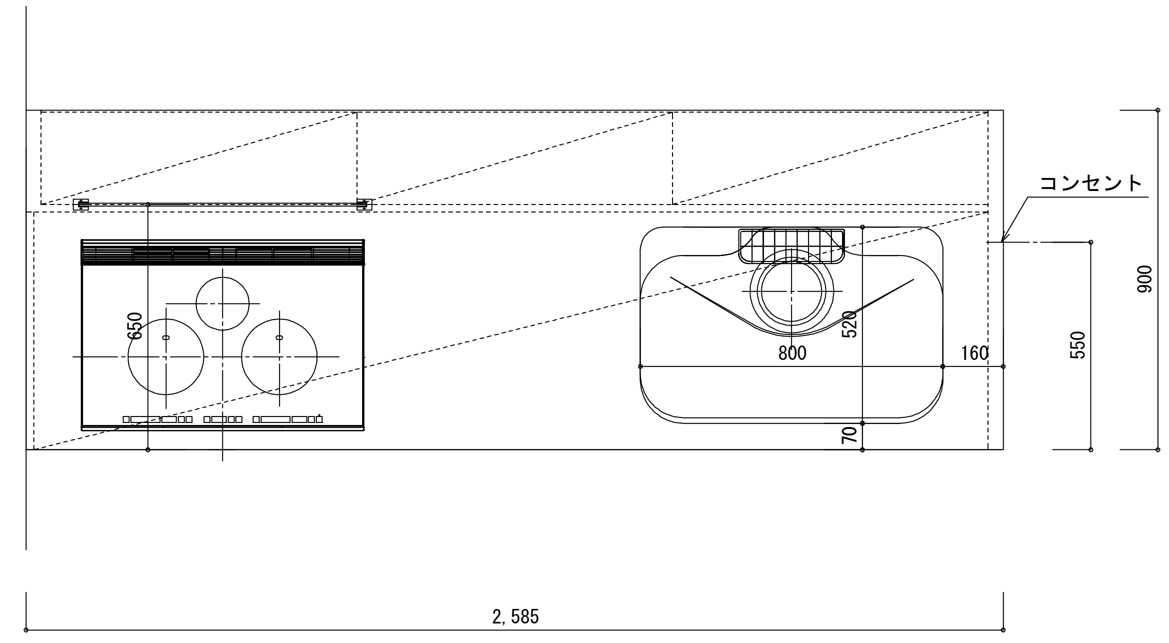
コンセント
650
800
520
160
70
550
900
2,585

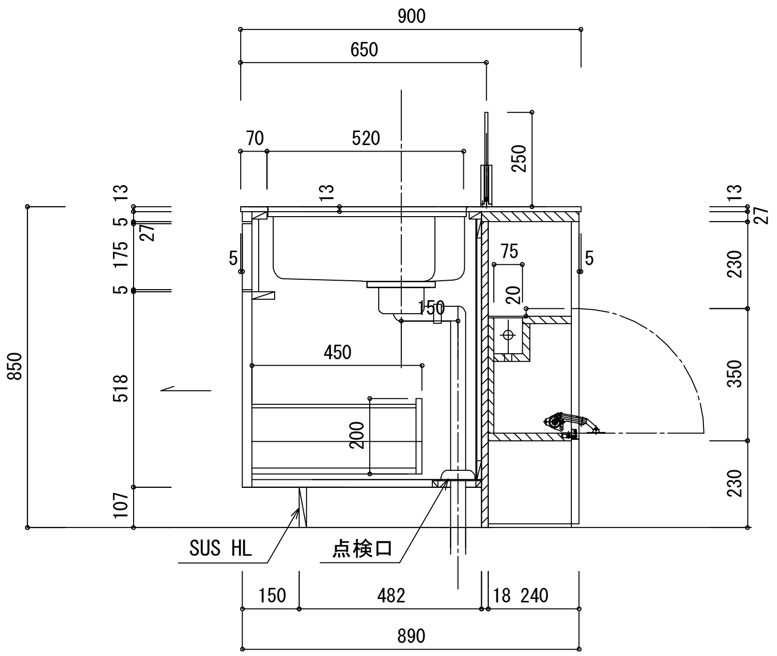
900
650
70
520
250
13
5
27
175
518
107
850
75
20
150
450
200
230
350
SUS HL
点検口
150
482
18 240
890

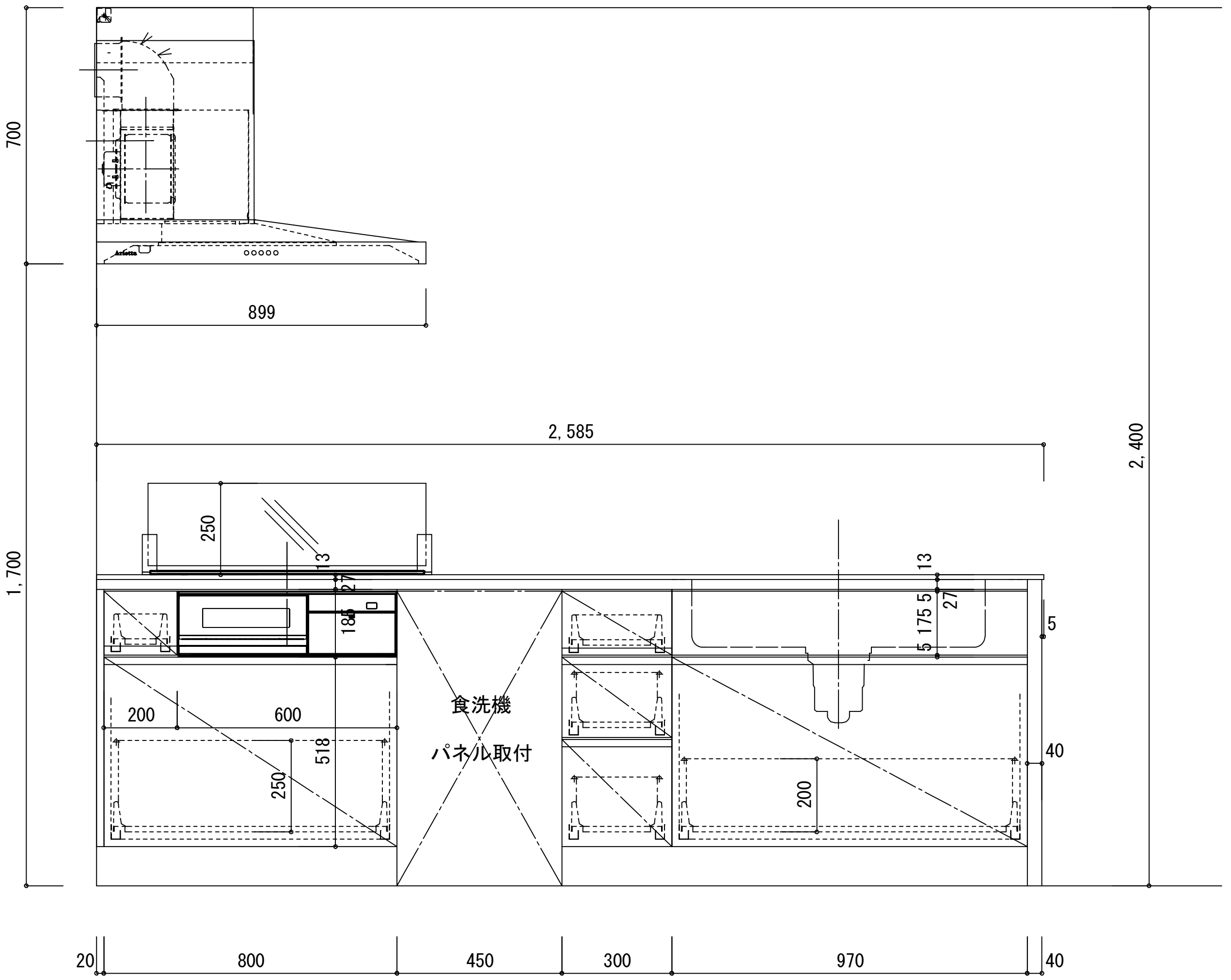
700
899
1,700
2,585
2,400
250
13
27
5
175
18
食洗機
パネル取付
200
600
518
250
200
40
20
800
450
300
970
40

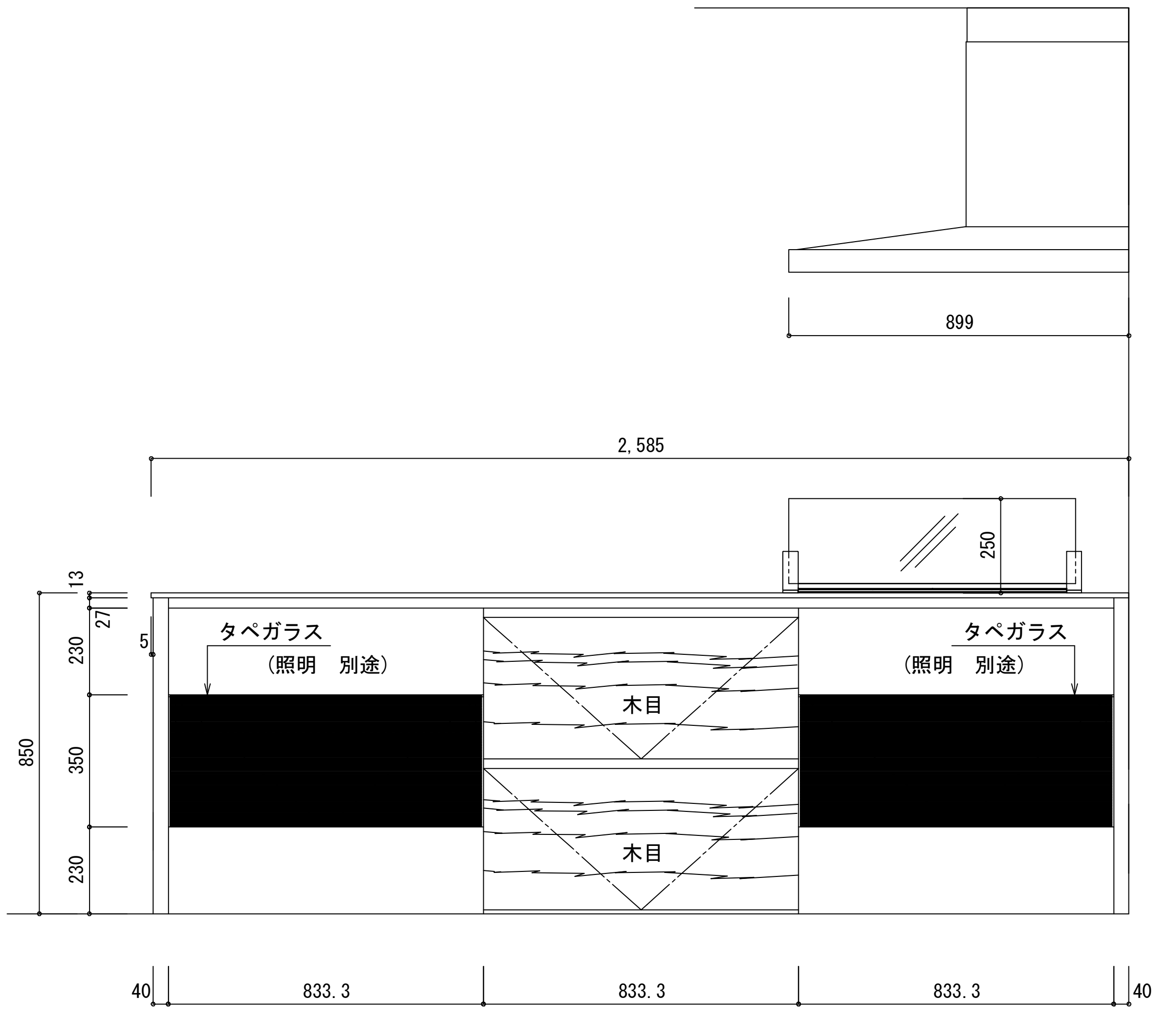
899
2,585
250
13
27
5
230
350
850
タペガラス
（照明　別途）
木目
木目
833.3
833.3
833.3
40
40

kit06

k-design