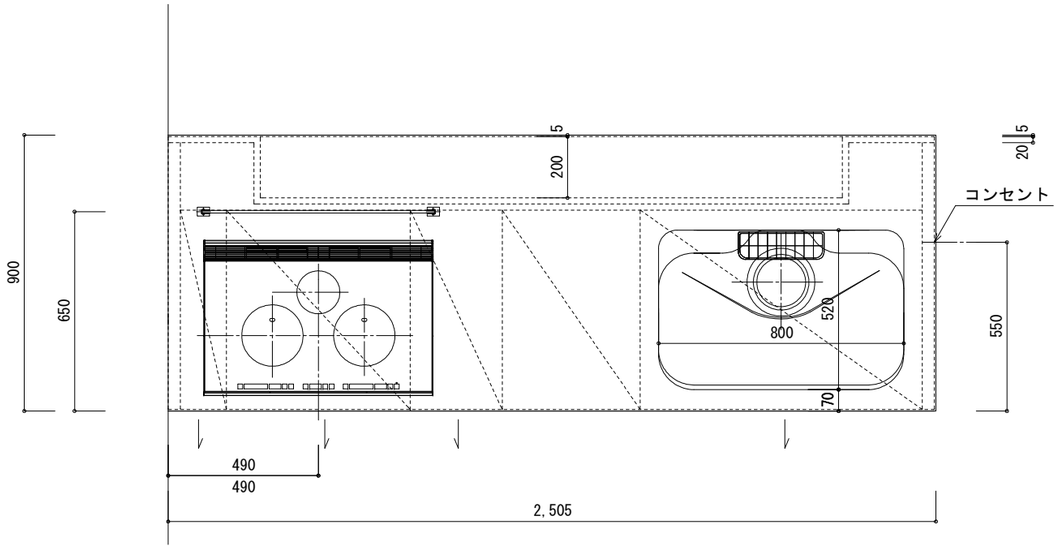
900
650
5
200
20
5
コンセント
800
520
70
550
490
490
2,505

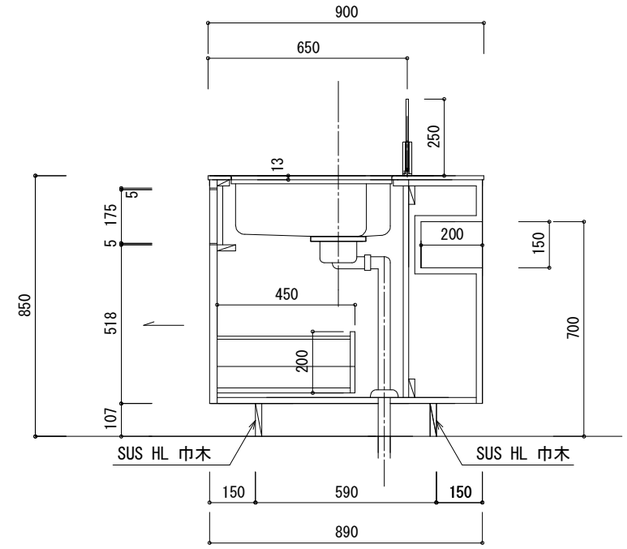
900
650
250
13
5
175
5
200
150
450
850
518
200
700
107
SUS HL 巾木
SUS HL 巾木
150
590
150
890

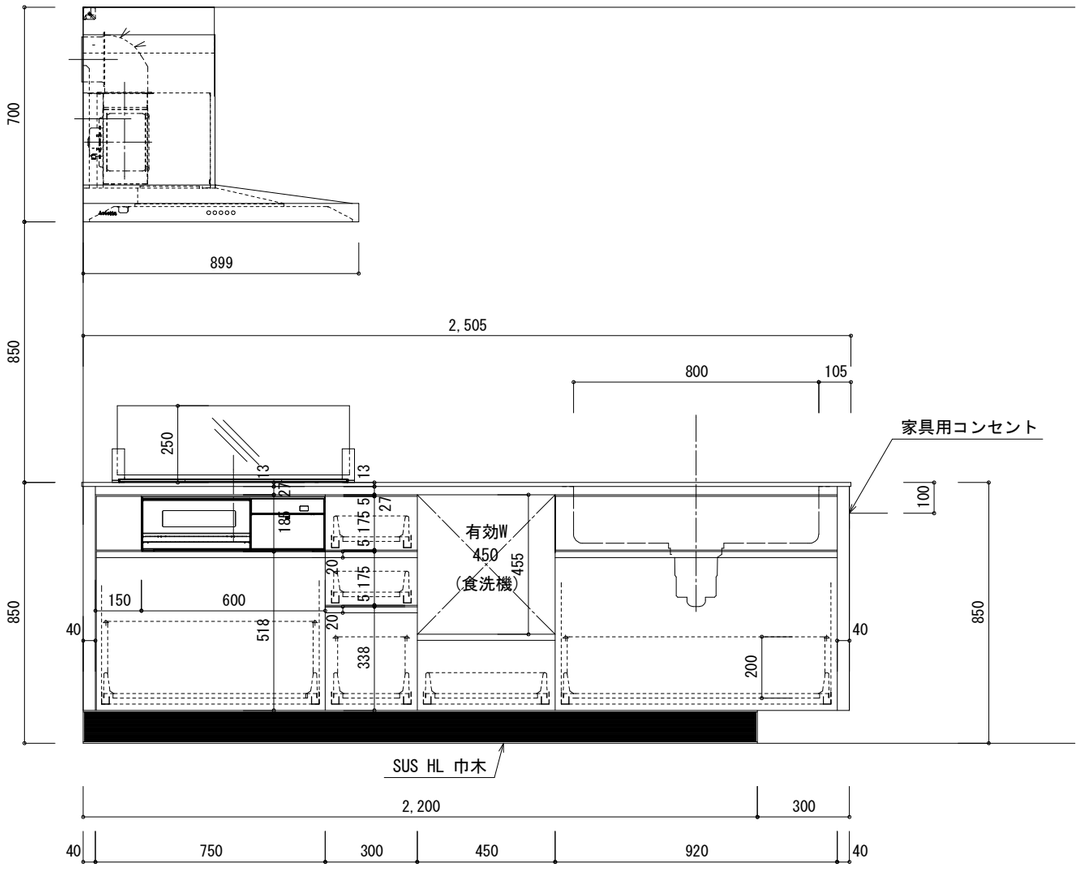
700
899
850
2,505
800
105
家具用コンセント
250
13
13
27
27
189
5
175
5
有効W
450
(食洗機)
455
20
175
5
150
600
40
518
20
338
200
40
100
850
850
SUS HL 巾木
2,200
300
40
750
300
450
920
40

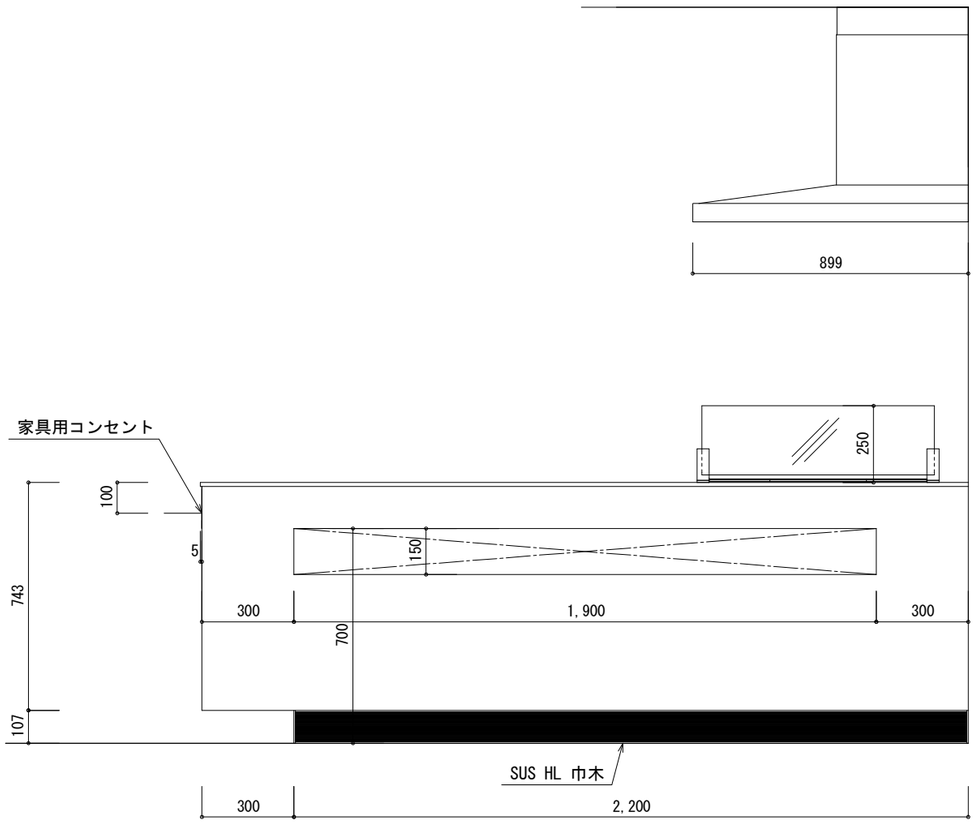
899
家具用コンセント
250
100
5
150
743
300
1,900
300
700
107
SUS HL 巾木
300
2,200

kit01