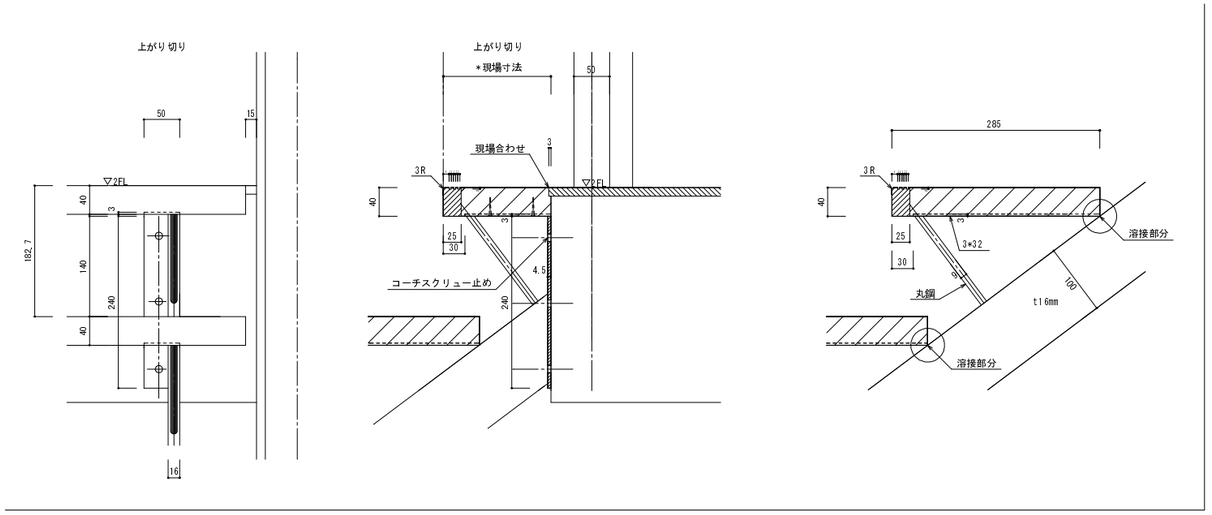
上がり切り
上がり切り
＊現場寸法
現場合わせ
コーチスクリュー止め
丸鋼
溶接部分
溶接部分
3×32
t16mm
▽2FL

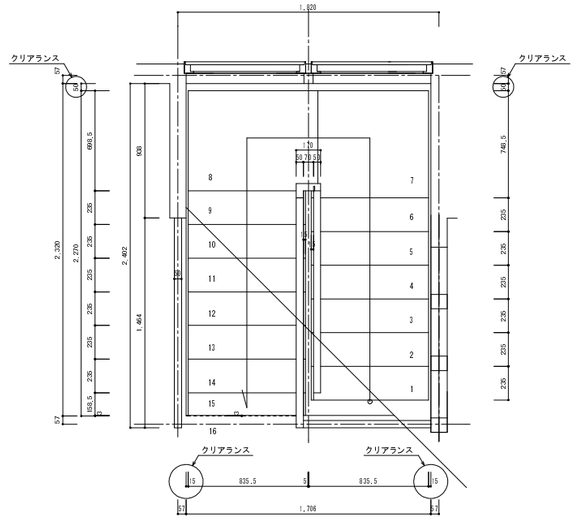
クリアランス
クリアランス
クリアランス
クリアランス

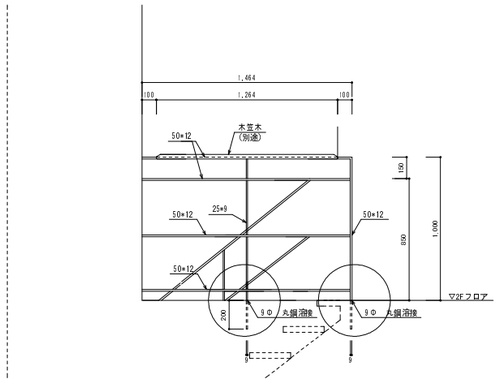
木笠木
(別途)
丸鋼溶接
丸鋼溶接
▽2Fフロア

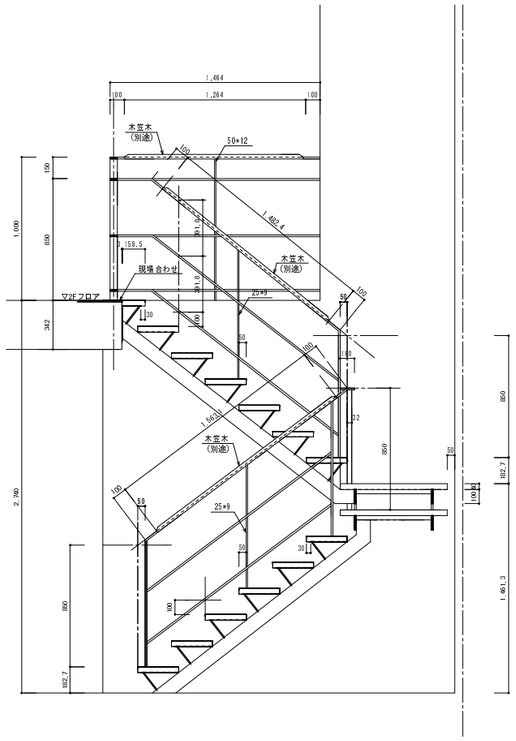
木笠木
(別途)
現場合わせ
▽2Fフロア

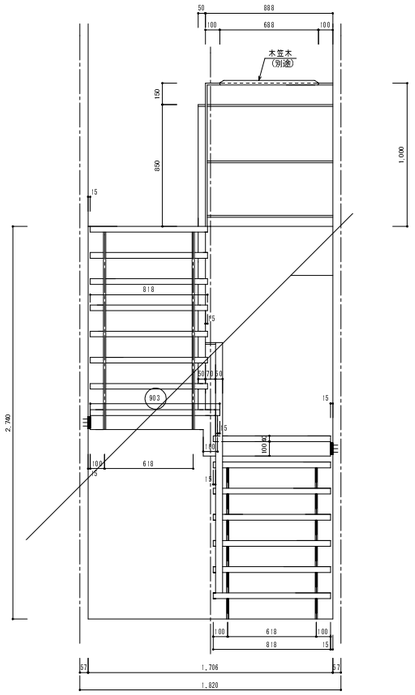
木笠木
(別途)

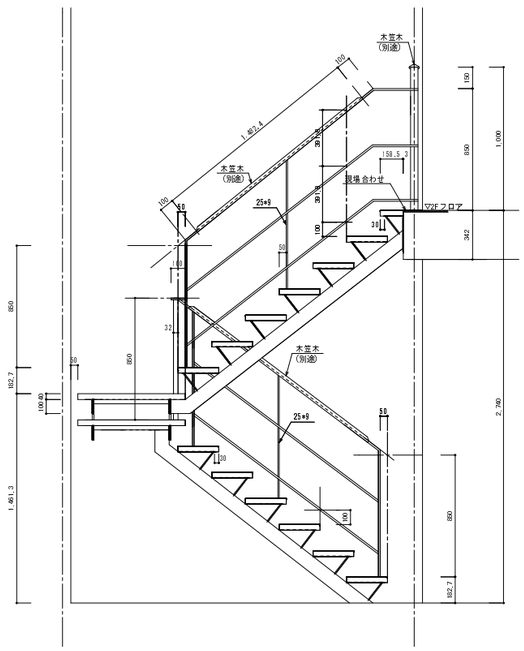
木笠木
(別途)
現場合わせ
▽2Fフロア