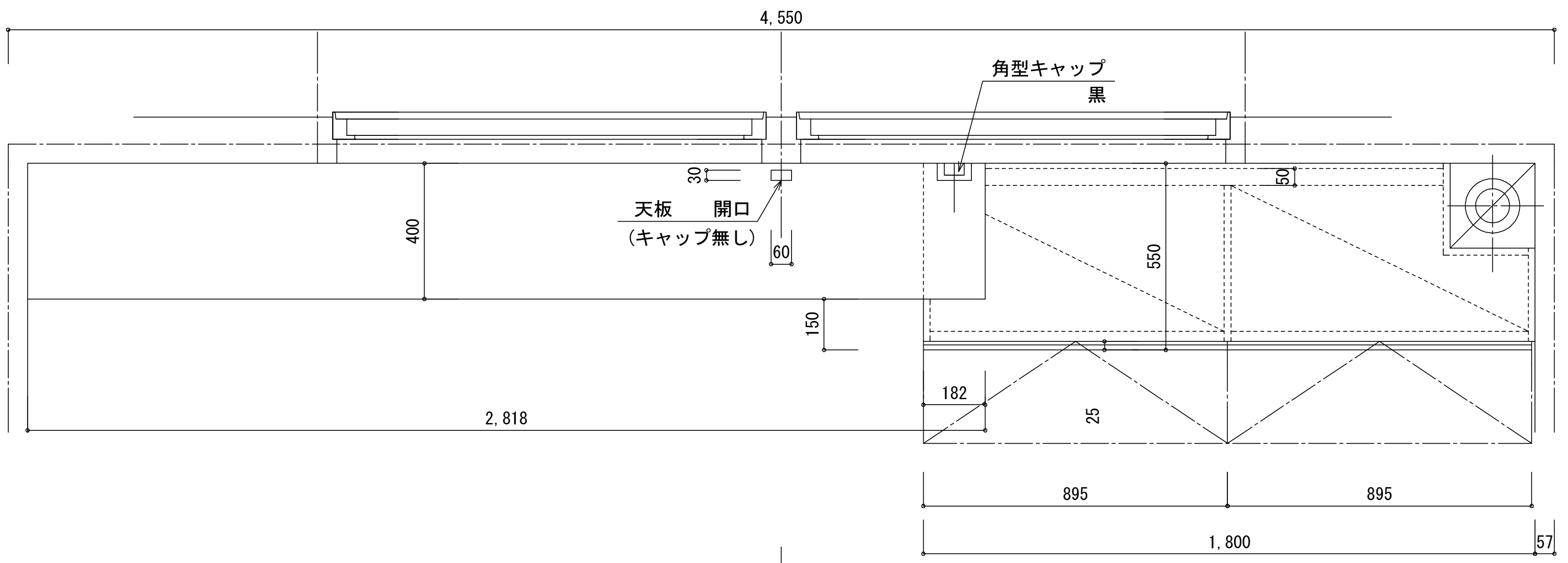
4,550
角型キャップ
黒
30
天板　　開口
（キャップ無し）
60
400
150
550
50
182
25
2,818
895
895
1,800
57

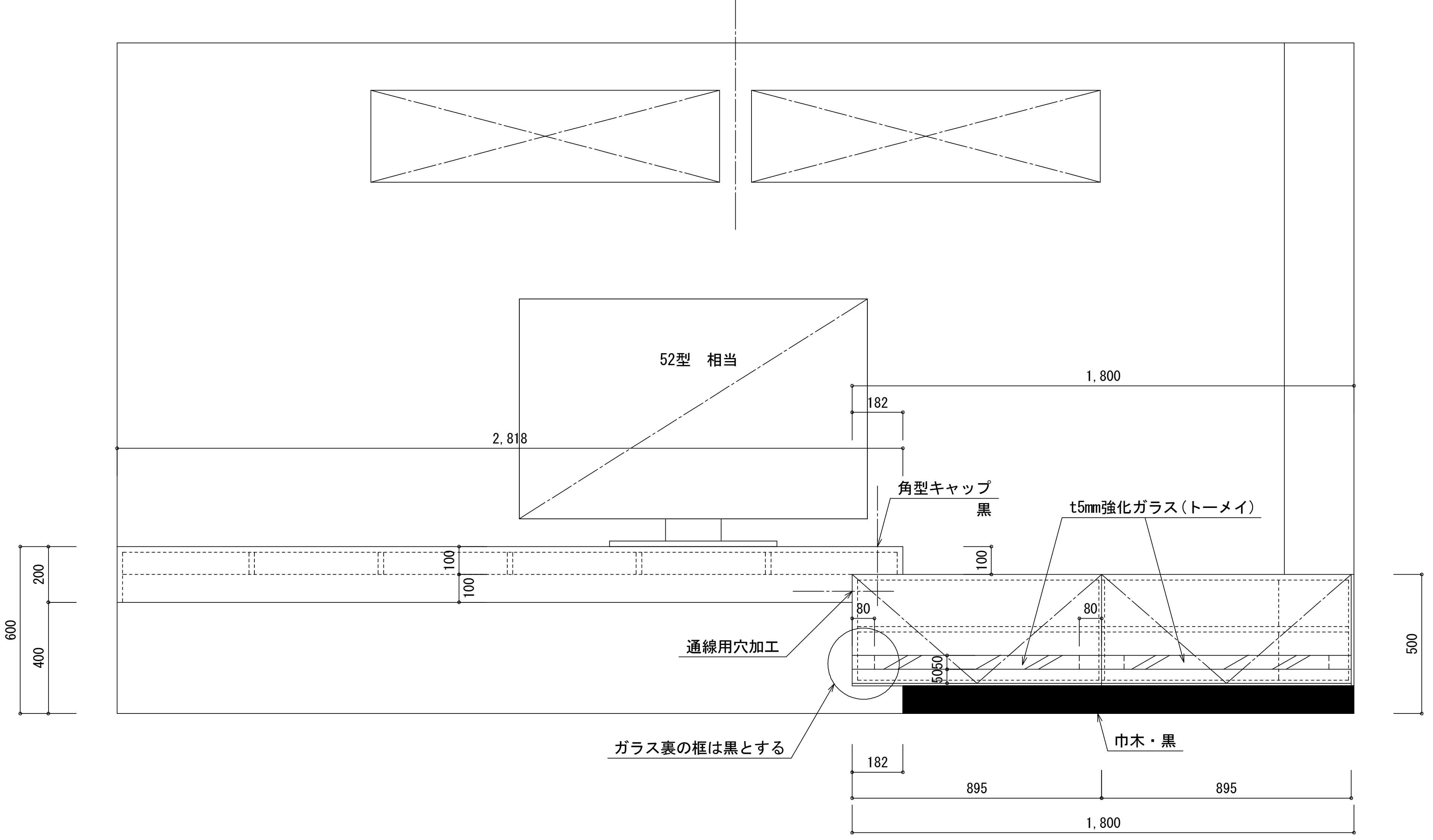
52型　相当
1,800
182
2,818
角型キャップ
黒
t5mm強化ガラス（トーメイ）
100
100
100
200
600
400
80
80
通線用穴加工
5050
500
ガラス裏の框は黒とする
巾木・黒
182
895
895
1,800

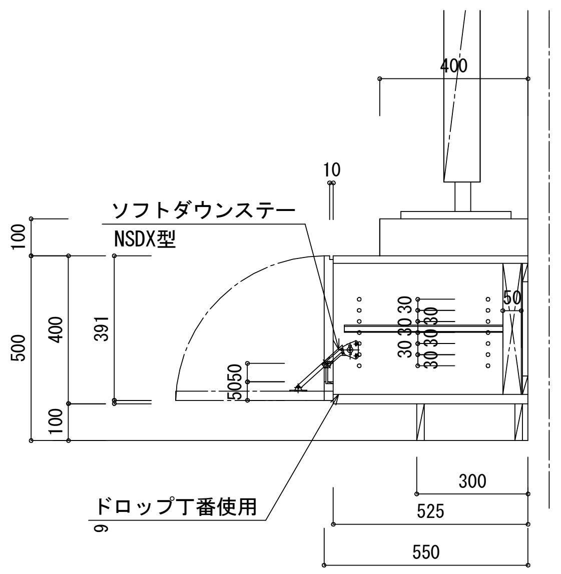
400
10
ソフトダウンステー
NSDX型
100
500
400
391
100
5050
30 30 30
30 30 30
50
300
ドロップ丁番使用
525
9
550

tv　23

k-design