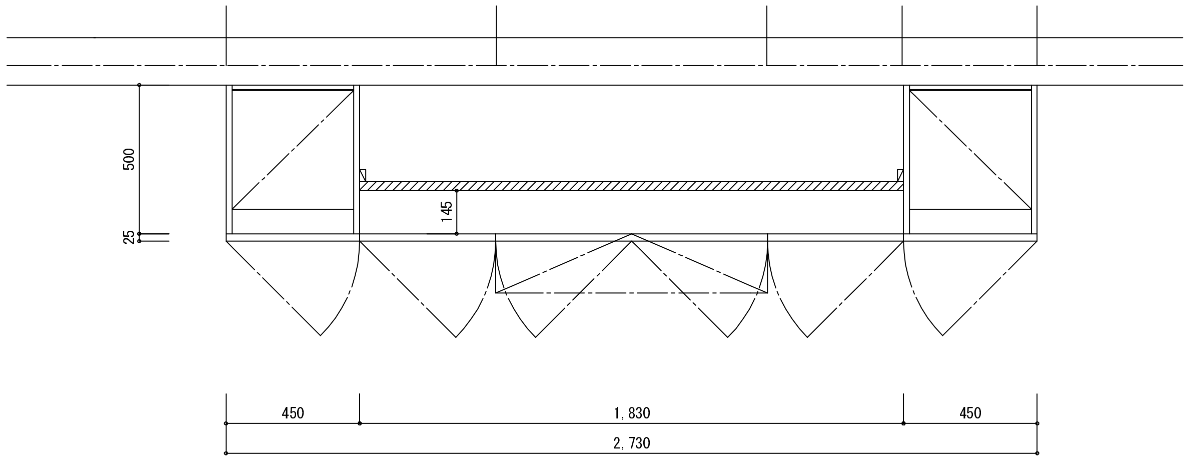
500
25
145
450
1,830
450
2,730

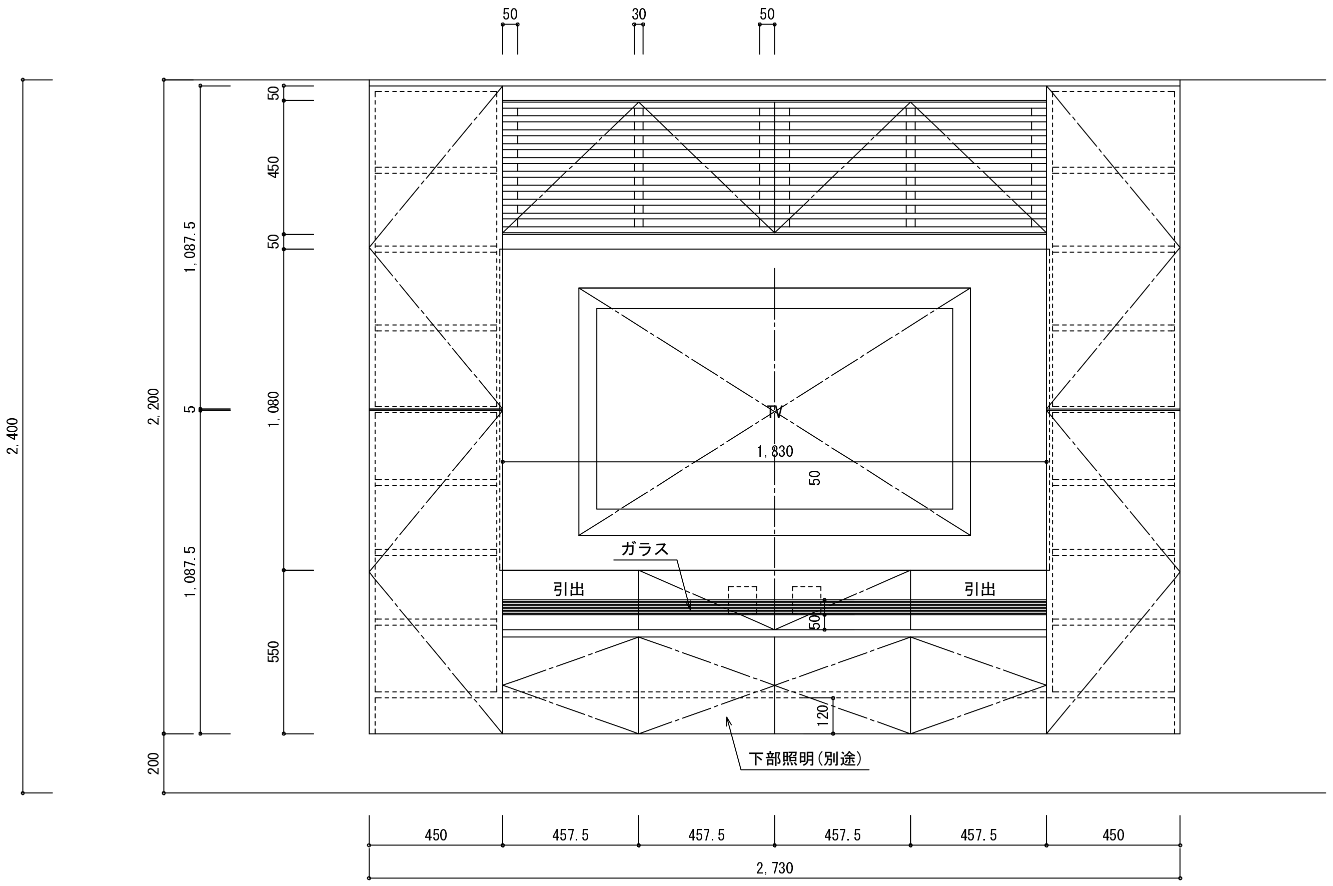
50
30
50
2,400
2,200
1,087.5
5
1,087.5
200
50
450
50
1,080
550
TV
1,830
50
ガラス
引出
引出
50
120
下部照明(別途)
450
457.5
457.5
457.5
457.5
450
2,730

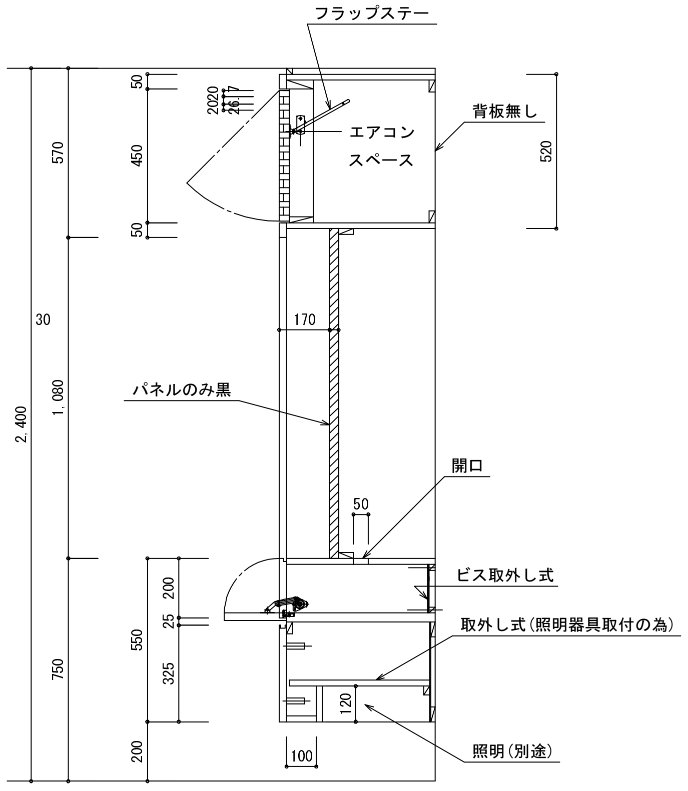
フラップステー
2020
2617
エアコン
スペース
背板無し
520
570
50
450
50
30
170
2,400
1,080
パネルのみ黒
開口
50
ビス取外し式
取外し式(照明器具取付の為)
550
200
25
325
750
120
照明(別途)
200
100

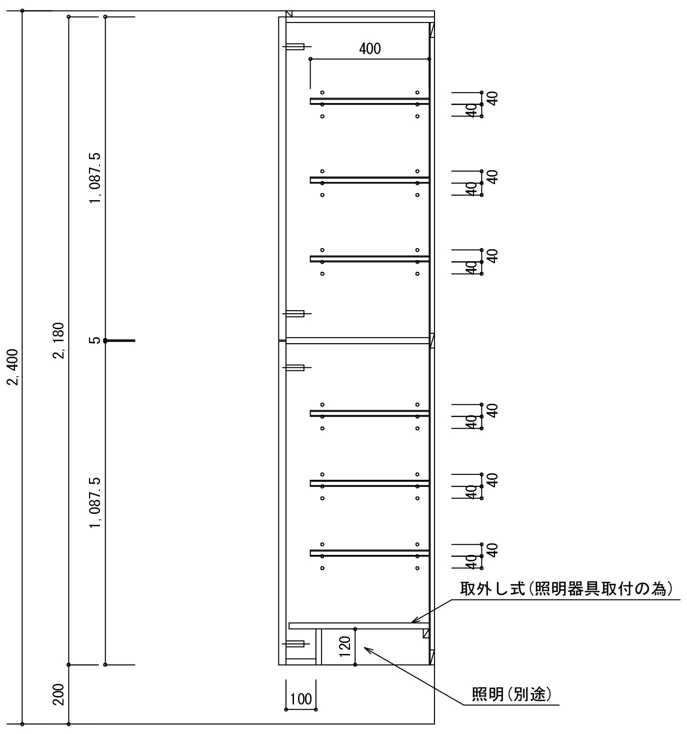
400
40
40
40
40
40
40
40
40
40
40
40
40
1,087.5
2,400
2,180
5
1,087.5
取外し式(照明器具取付の為)
120
照明(別途)
200
100

tv　34

k-design